ELT 30

Elevatore con funzione di trasportatore in grado di superare ostacoli

A RICHIESTA

prodotti SAMAG e relative illustrazioni possono essere soggetti a varianti senza preavviso

ELT 30

Elevatore con funzione di trasportatore in grado di superare ostacoli

ELT 30 di Samag è un carrello elevatore, con funzione incorporata di trasportatore, adatto per le operazioni di prelievo e deposito con la funzione di sollevamento degli stabilizzatori per il superamento di ostacoli.

Punti di forza:

- Motore a trazione in corrente alternata **AC** garantisce **maggiore potenza** e **massimo rendimento** con **minor manutenzione**
- Batteria a trazione ed elementi corrazzati **320 Ah - 24 V**
- Il timone di guida centrale e la ruota ammortizzata con **5 punti di appoggio** e **sollevamento stabilizzatori**, consentono di mantenere un contatto costante con la pavimentazione e di **ridurre le vibrazioni** al braccio del conducente, nonchè **minimo sforzo di sterzata** anche a pieno carico
- Sollevamento degli stabilizzatori per il **superamento degli ostacoli**

A richiesta:

- Altri sollevamenti
- Montaggio raddrizzatore incorporato
- Pedana trasporto operatore
- Altre opzioni

✓ **PORTATA FINO A 3.000 KG**

✓ **DIMENSIONI SPECIALI A RICHIESTA**

ALCUNI OPTIONAL

- PEDANA TRASPORTO OPERATORE
- VERSIONE METALLIZZATA/ZINCATA
- BILANCIA/STAMPANTE
- STERZO ELETTRICO
- BATTERIA AL LITIO
- USO CELLA FRIGORIFERA

Tipologia	Elevatori	**Categoria**	Carrelli elevatori con funzione incorporata di trasportatore per usi normali-intensivi e grandi portate
Portata (Kg)	3000	**Sollevamento (mm)**	5200

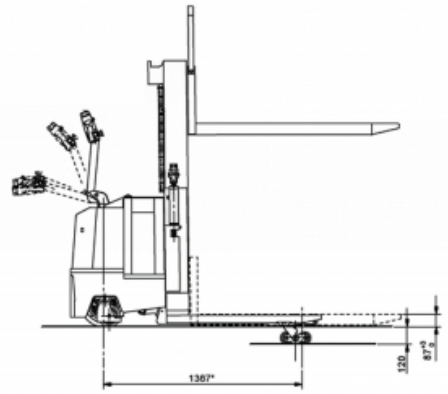

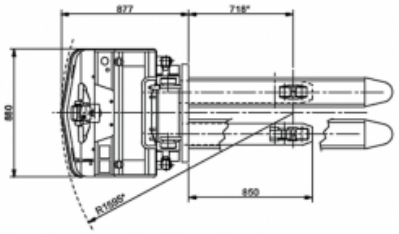

prodotti SAMAG e relative illustrazioni possono essere soggetti a varianti senza preavviso

Samag Industriale S.r.l. - Loc. Pagana - 29017 Fiorenzuola d'Arda (PC) | Tel. +39 0523 981598 - Fax +39 0523 943128 - E-mail:info@samag.it - P.IVA 01391910336